THW-3-G1/2-A4-L050

Zubehör
Schutzrohr
für Temperatursensoren

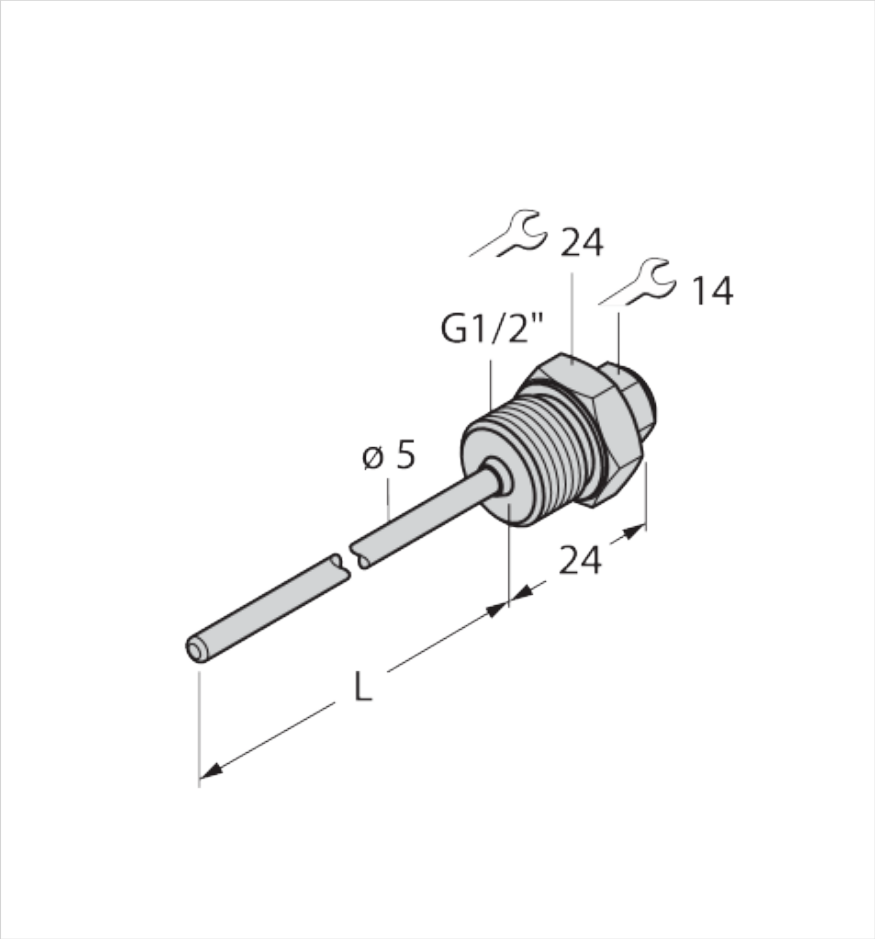

Typenbezeichnung	THW-3-G1/2-A4-L050
Ident-No.	9910443

Technische Daten

Allgemeine Daten	
Erfassungsart	medienberührend
Messprinzip	Medienberührend
Montagezubehör für	Temperatursensoren
Einsatzbereich	
Eintauchtiefe (l)	50 mm
Druckfestigkeit	100 bar

Merkmale

- Schutzrohr zur Montage von Temperaturfühlern
- Fühlerdurchmesser 3 mm
- Prozessanschluss G1/2“ Außengewinde
- Eintauchtiefe 50 mm
- Edelstahl

Funktionsprinzip

Schutzrohre dienen zur drucklosen Montage von Temperaturfühlern. Bei der Montage mit Schutzrohren hat der Temperaturfühler keinen direkten Kontakt mit dem Medium.

| 06-07-2026 09:07 | Technische Änderungen vorbehalten |

Technische Daten

Erfassungsbereich/Messbereich	
Messbereich	-50...350 °C
Messbereich	-58...662 °F
Temperatur	
Messbereich Temperatur	-50...350 °C
Mechanische Daten	
Bauform	Zubehör
Gehäusewerkstoff	Edelstahl, 1.4404 (AISI 316L)
Max. Anziehdrehmoment Gehäusemutter	100 Nm
Außendurchmesser	5 mm
Innendurchmesser	3,1 mm
Prozessanschluss	G 1/2″ Außengewinde

Der Fühler kann ohne Prozessunterbrechung ausgetauscht werden.

| 06-07-2026 09:07 | Technische Änderungen vorbehalten |